Richell®

94189/94190
Deluxe Freestanding Pet Gate w/Door Medium
Deluxe Freestanding Pet Gate w/Door Large

Instruction Manual

U.S. Patent No. 7, 568, 449
U.S. Patent No. 7, 739, 983
U.S. Patent No. 7, 954, 456

Thank you for choosing Richell's Deluxe Freestanding Pet Gate with Door. Please read this instruction manual carefully before using this product, and keep for future reference. If you give this product to someone else, please also give this instruction manual to the new owner. Please note some parts of the figures shown below may be slightly different from the actual product, for your better understanding of the structure and proper use of the product.

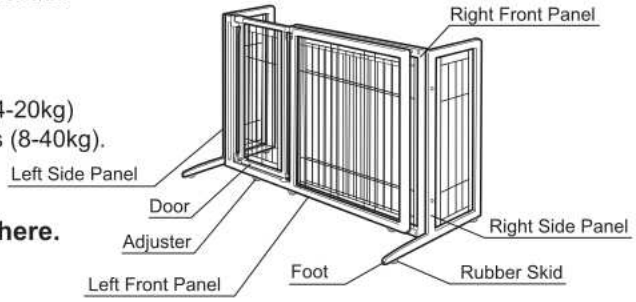

Appropriate Pet Weight for Proper Usage

The Medium is designed for small to medium size dogs, 8.8 - 44lbs (4-20kg) and the Large is designed for medium to large size dogs, 17.6 - 88lbs (8-40kg).

Features

- **Gate is free-standing, allowing for easy placement anywhere.**
- **Width is adjustable to fit different sized openings.**
- **Wooden frame coordinates well with home interiors.**
- **Rubber skids keep gate in place and prevent shifting.**

Parts

Before assembling this product, make sure the following parts are included:

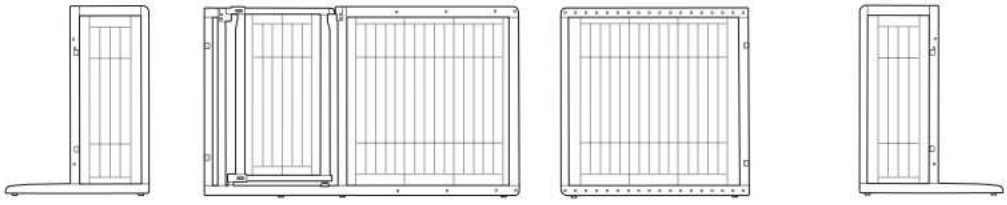

Left Side Panel | Left Front Panel | Right Front Panel (Adjustment holes go through Panel completely) | Right Side Panel

Part Name	Part Set
Bolts	(8)
Spring Washers	(8)
Flat Washers	(8)
L-shaped Pin	(2)
Screws	(1)

What are the following signs?

The following signs are special remarks for safety use of the product.
Keep these remarks in mind before using this product.

Warnings! : Remarks on inappropriate use which might cause death, serious injury and/or physical damage.
Cautions! : Remarks on inappropriate use which might cause slight injury and/or physical damage.
Important! : Remarks on inappropriate use which might cause trouble, damage and/or shorter life to product.

Instruction of Proper Use

Warnings!

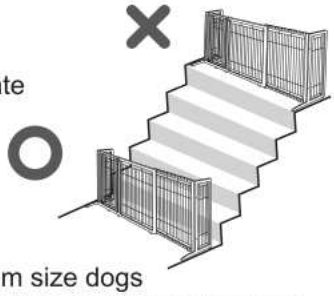

- This product cannot completely prevent pets from passing through. Do not place the gate in a location where passage could lead to possible danger. Choose location carefully.
- Do not stride over the gate to avoid unexpected accidents/injuries.
- Be careful not to stumble on the protruded feet of this product.
- Never place the product at the top of a staircase or near a glass door. Avoid places where it may be unsafe to place this product.
- This product is designed for indoor use only. Please use the Medium for small to medium size dogs and the Large for medium to large size dogs. Do not use this product for anything other than its intended purpose.
- Do not use this product while your pet is leashed to avoid unexpected accidents/injuries, such as dog entanglement.
- Make sure each part is properly fixed in place and pay special attention to new-born pups or tiny dogs to avoid unexpected serious injury to pets, and/or product damage by being caught between the wires or between wire and wooden frame.
- Pets may behave unexpectedly when startled by thunder, lightening, or other animals. To avoid possible injury/death during such times, pets should be supervised and not left unattended. We do not recommend using this product when pets are unattended.

Cautions!

- Please use the Medium for dogs that weigh 8.8 - 44 lbs and the Large for dogs that weigh 17.6 - 88 lbs. Do not use this product for dogs out of this weight range to avoid unexpected injury and/or escape.
- When opening/closing the Door or Side Panel, make sure the area is clear and be careful not to pinch your hands or fingers.
- Make sure the Door locks properly. Locks are positioned at the top/bottom of the Door to keep your pets safely confined and to avoid unexpected injury and/or escape.
- Do not lean or hang on to this product to avoid unexpected accidents and/or product damage.
- Keep this product away from all heat sources at all times to avoid unexpected product damage or burn-related injuries to self/pets.
- Only use genuine Richell parts and do not alter the design of the gate to avoid accidents and/or injury. Richell USA contact information is listed at the bottom of page 4 of this manual.
- If you notice anything wrong with the product or installation site, discontinue its use at once.

Important!

- Make sure the product is securely fixed. If not, tighten the bolts as necessary.

How to Assemble

* Use a Phillips-head or Flat-head screwdriver for assembly.

1 Attach Left Side Panel to Left Front Panel

First, place Front and Side Panels parallel to each other.

① Tilt Front Panel and insert top hinge on the Front Panel onto stem of top hinge on Side Panel as shown.

② Align bottom hinge of Front Panel with bottom hinge of Side Panel.

③ Insert L-shaped Pin as shown.

④ Open Side Panel to 90 degrees.

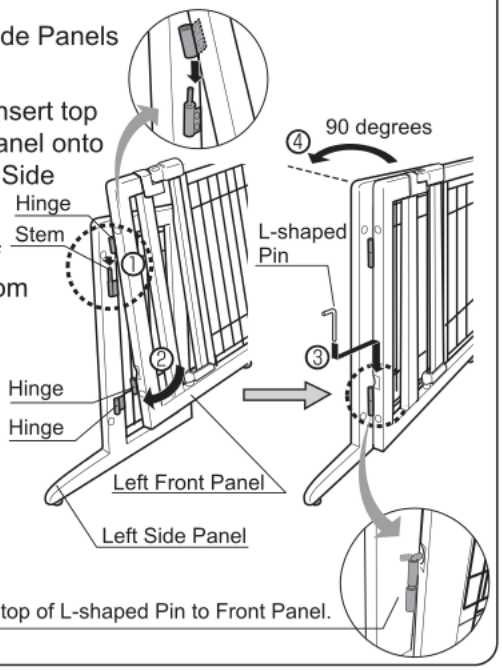

2 Attach Right Side Panel to Right Front Panel

Repeat steps ① - ④ for Left Side Panel.

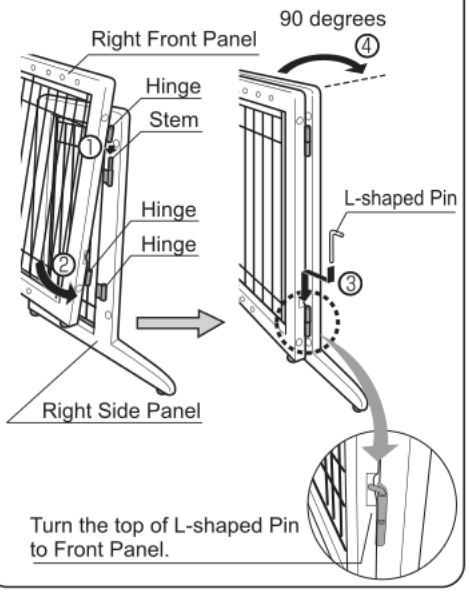

3 Attach Front Panels

①Align Adjustment holes and Fixing holes according to desired width. (The width of gate can be adjusted by intervals of 1.9").

②Insert Bolts into Adjustment and Fixing holes with Flat Washers and Spring Washers at top and bottom of Left/Right Front Panel using screwdriver.

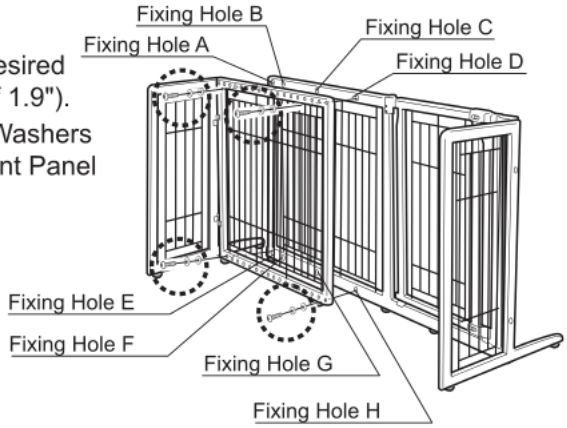

How to insert Bolt

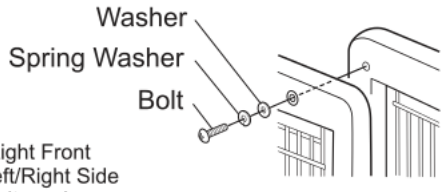

Attach Left/Right Front Panel and Left/Right Side Panel with Bolt as shown.

The posings of the Bolts will depend on the desired width of the gate. Please see Page 3 for Examples for Proper Assembly.

4 Secure the Side Panel

Attach Left/Right Side Panels to Left/Right Front Panel using Bolts as necessary. When dogs are able to push Side Panels as shown, use Bolts to attach Side Panels to Front Panels.

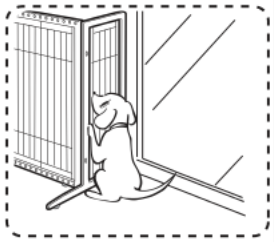

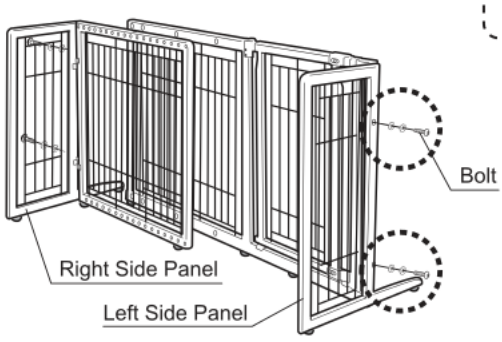

Cautions!

Make sure the top of L-shaped Pin is not protruding from the space between the Side Panel and Front Panel as shown below.

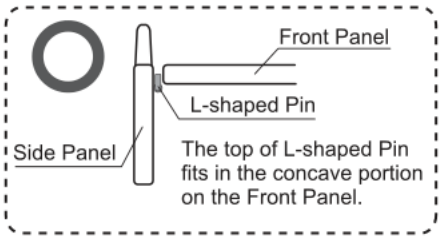

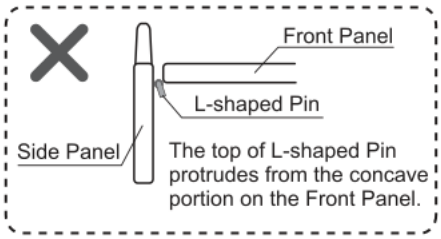

5 Level the Gate using the Adjuster

To level the product to make sure the Door opens/closes properly, turn the Adjuster on the bottom of Left Front Panel (see page 4 for Assembly Check / How to Open and Close the Door).

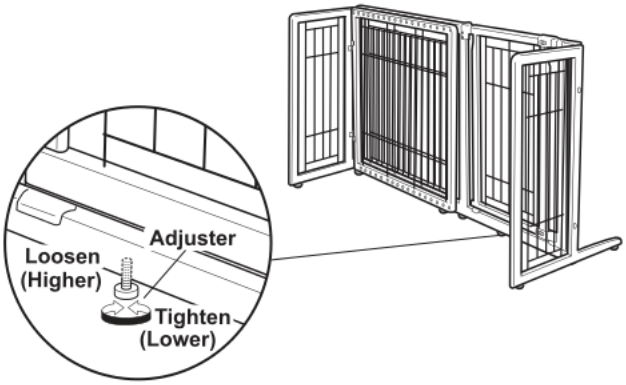

Examples for Proper Assembly

●For an opening width within 71.3"

Tighten Bolts using Fixing holes **A/D** for the top and Fixing holes **E/H** for the bottom of the gate.

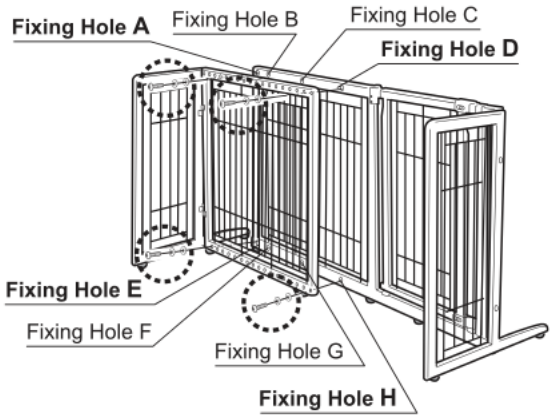

●For an opening width 71.3" - 80.8"

Tighten Bolts using Fixing holes **A/C** for the top and Fixing holes **E/G** for the bottom of the gate.

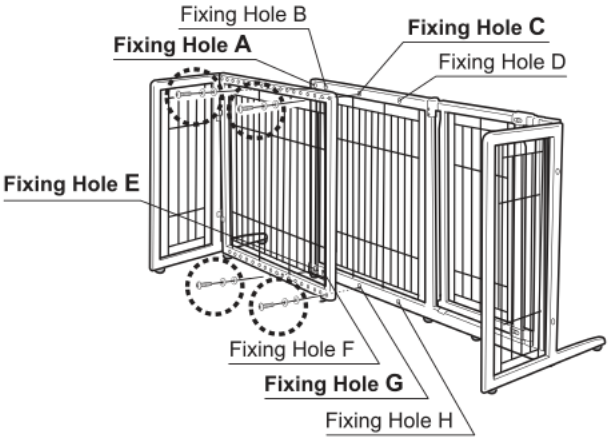

●For an opening width more than 80.8"

Tighten Bolts using Fixing holes **A/B** for the top and Fixing holes **E/F** for the bottom of the gate.

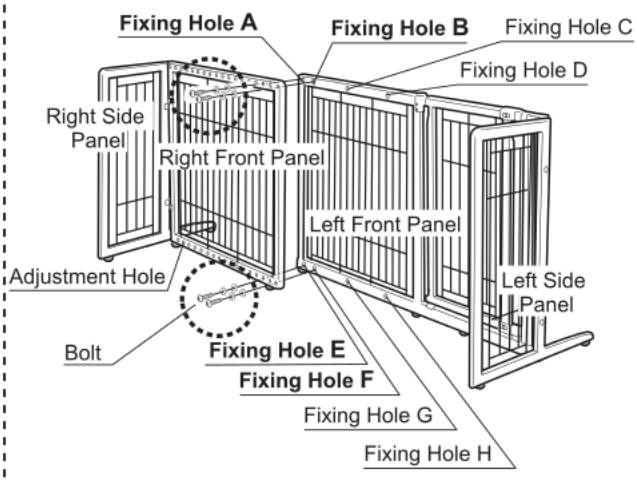

How to Adjust the Width of the Door

1. Loosen Adjuster Bolt on Left Front Panel.

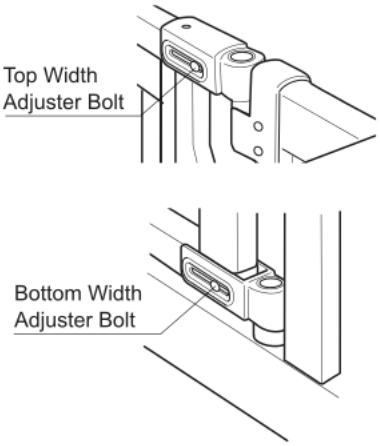

2. Slide the Door to adjust the width. Make sure the Door opens/closes correctly. Then tighten Top/Bottom Width Adjuster Bolts in the right position.

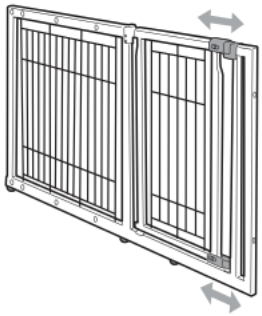

3. Make sure the space between the Top Lock on the Door and Left Front Panel is set to 0.04 - 0.12". Then stabilize the door using screw.

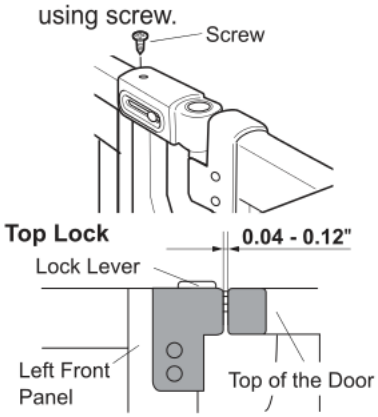

Assembly Check / How to Open and Close the Door

1. When correctly assembled, the gate should not feel loose or wobbly.
2. After the Door closes, make sure the Top/Bottom Locks work correctly.
3. Slide the Lock Lever (unlocks the Top Lock) as directed on the arrow of ①, then lift (unlock the Bottom Lock) to open the Door as directed on the arrow of ②.
4. The Door is designed to close automatically with an upper/lower lock system.

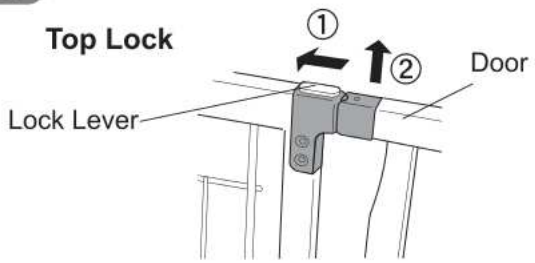

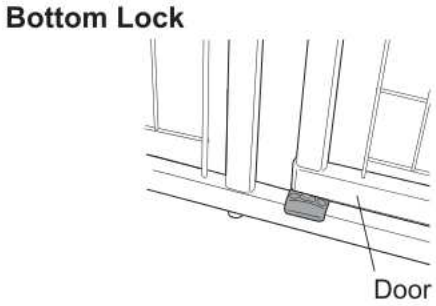

How to Disassemble

1. Disassemble Front Panels

Remove Bolts on Left/Right Front Panels.

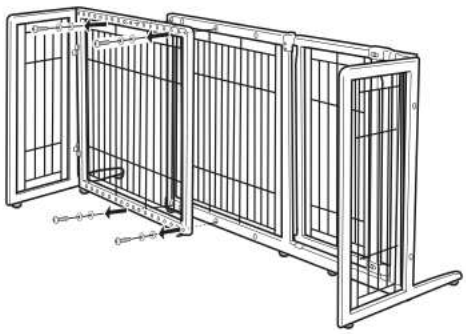

2. Disassemble Side Panels

Remove Bolts on Left/Right Side Panels.

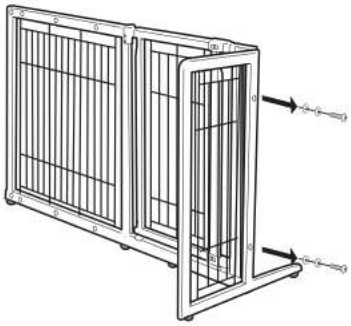

3. Disassemble each Panel

Remove L-shaped pin from lower hinge and lift Side Panel straight up to remove it.

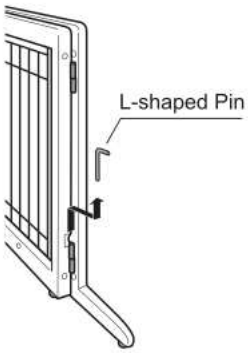

How to Clean

- Use a mild detergent and water and clean with a soft cloth/sponge. Cleaning with scrub brush and/or using a polishing powder may cause scratches, rust and/or discolor this product.
- Do not use creosol or other disinfectants. These may cause damage/discoloration to the wooden finish.
- Do not use harsh chemicals such as thinner, benzene or alcohol. These may cause damage/discoloration to the wooden finish.
- After cleaning, wipe dry with soft cloth or place in shaded area to air dry; do not place product in direct sunlight. This may cause discoloration, deformation, or rust.

Specifications

Product Name	Deluxe Freestanding Pet Gate w/Door Medium	Deluxe Freestanding Pet Gate w/Door Large
Dimension	61.8 - 90.2"W x 24"D x 28.1"H	61.8 - 90.2"W x 27"D x 36.2"H
Material	Frame: Rubberwood (Lacquer finish) Wire: Steel (Polyester coating)	
	Lock: Polypropylene Door Stem: Nylon Rubber Skid: Elastomer	

- Please note that product specifications and design may change without prior notice for the purpose of quality improvement.
- There may be coating cracks at some joints and each product may experience different coloration of the wood grain as frames are made of natural wood.

If you find something wrong with this product, please let us know. Thank you!
Replacement parts may be purchased by contacting Richell USA directly at the number listed below or at www.richellusa.com.

Designed by:
Richell Corporation, Japan

Distributed by:
Richell USA, Inc.
2100 N. State Highway 360, Suite 1700
Grand Prairie, Texas 75050
Phone (972) 641-9795 Fax (972) 641-8495
Visit us at **www.richellusa.com**
Made in China

660079
1111

Richell®

94189/94190
Barrera Deluxe autoestable con puerta para mascotas mediano
Barrera Deluxe autoestable con puerta para mascotas grande

Manual de instrucciones

U.S. Patent No. 7, 568, 449
U.S. Patent No. 7, 739, 983
U.S. Patent No. 7, 954, 456

Gracias por elegir la Barrera Deluxe autoestable con puerta para mascotas de Richell. Antes de utilizar este producto, por favor lea cuidadosamente este manual de instrucciones, y guárdelo para consulta futura. Si usted entrega este producto a otra persona, por favor entregue también este manual de instrucciones al nuevo propietario. Por favor observe que algunas piezas de las figuras mostradas abajo podrían ser un poco diferentes del producto real, para su mejor entendimiento de la estructura y uso apropiado del producto.

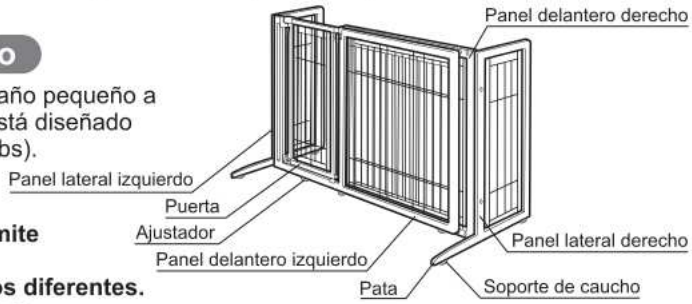

Peso apropiado de la mascota para uso correcto

El tamaño Mediano (Medium) está diseñado para perros de tamaño pequeño a mediano, 4 a 20 kg (8.8 a 44 lbs); y el tamaño Grande (Large) está diseñado para perros de tamaño mediano a grande, 8 a 40 kg (17.6 a 88 lbs).

Características

- **La barrera se soporta por sí sola (autoestable), lo que permite fácil colocación en cualquier lugar.**
- **El ancho es ajustable para encajar en aberturas de tamaños diferentes.**
- **El marco de madera combina bien con el interior de las casas.**
- **Los soportes de caucho mantienen la barrera en su sitio y evitan desplazamiento.**

Piezas

Antes de ensamblar este producto, verifique que las siguientes piezas están incluidas:

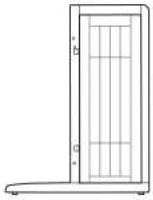
Panel lateral izquierdo

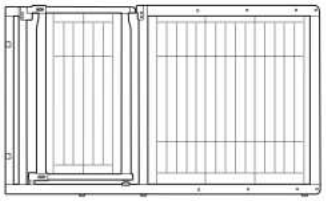
Panel delantero izquierdo

Panel delantero derecho (Los orificios de ajuste están ubicados a todo lo largo del Panel)

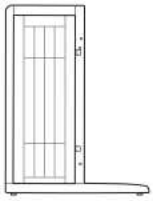
Panel lateral derecho

Nombre de la pieza	Conjunto de piezas
Pernos	(8)
Arandelas resortadas	(8)
Arandelas planas	(8)
Pasador en forma de "L"	(2)
Tornillos	(1)

¿Qué significan los siguientes avisos?

Los siguientes avisos son comentarios especiales para uso seguro del producto. Tenga en cuenta estos comentarios antes de utilizar este producto.

¡Advertencias! : Comentarios sobre uso inapropiado que podrían causar la muerte, lesiones y/o daño físico graves.

¡Precauciones! : Comentarios sobre uso inapropiado que podrían causar lesiones y/o daño físico leves.

¡Importante! : Comentarios sobre uso inapropiado que podrían causar problemas, daño y/o vida más corta del producto.

Instrucciones para uso apropiado

¡Advertencias!

- Este producto no puede evitar por completo que las mascotas pasen a través. No coloque la barrera en un lugar donde el paso al otro lado pudiera llevar a posible peligro. Elija cuidadosamente el lugar.
- No pase de una zancada sobre la barrera, para evitar lesiones/accidentes inesperados.
- Tenga cuidado de no tropezar en la pata saliente de este producto.
- Nunca coloque el producto en la parte superior de escaleras/escalinatas o cerca de una puerta de vidrio. Evite los lugares donde pudiera ser inseguro colocar este producto.
- Este producto está diseñado únicamente para uso en interiores. Por favor utilice el tamaño Mediano (Medium) para perros de tamaño pequeño a mediano y el tamaño Grande (Large) para perros de tamaño mediano a grande. No utilice este producto para ningún propósito diferente a su uso pretendido.
- No utilice este producto mientras su mascota está amarrada con correa para evitar accidentes/lesiones inesperadas, tal como un enredo del perro.
- Verifique que cada pieza está sujetada apropiadamente en su sitio y preste atención especial a los cachorros recién nacidos o perros muy pequeños para evitar lesiones serias inesperadas a las mascotas y/o daño del producto, por quedar atrapadas entre los alambres o entre el alambre y el marco de madera.
- Las mascotas pueden comportarse de manera inesperada cuando se asustan por truenos, relámpagos u otros animales. Para evitar posibles lesiones/muerte durante dichos momentos, las mascotas deben supervisarse y no dejarse desatendidos. No recomendamos utilizar este producto cuando las mascotas se dejan sin supervisión.

¡Precauciones!

- Por favor utilice el tamaño Mediano (Medium) para perros con peso de 4 a 20 kg (8.8 a 44 lbs) y el tamaño Grande (Large) para perros con peso de 8 a 40 kg (17.6 a 88 lbs). No utilice este producto para perros por fuera de este rango de peso para evitar lesiones inesperadas y/o escape.
- Al abrir/cerrar la Puerta o el Panel Lateral, verifique que el área está despejada y tenga cuidado de no pellizcar sus manos o dedos.
- Verifique que la Puerta asegura apropiadamente. Los cerrojos están posicionados en la parte superior/inferior de la Puerta para mantener sus mascotas encerradas de manera segura y para evitar escape y/o lesiones inesperadas.
- No se apoye ni cuelgue de este producto para evitar accidentes inesperados y/o daño del producto.
- Siempre mantenga este producto alejado de todas las fuentes de calor para evitar daño inesperado del producto o lesiones relacionadas con quemadura a usted mismo o las mascotas.
- Sólo utilice piezas genuinas de Richell y no altere el diseño de la barrera para evitar accidentes y/o lesiones. La información de contacto con Richell USA se indica en la parte inferior de la página 4 de este manual.
- Si usted observa algo equivocado con el producto o sitio de instalación, interrumpa inmediatamente su uso.

¡Importante!

- Verifique que el producto esté sujetado firmemente. Si no lo está, apriete los pernos según sea necesario.

Cómo ensamblar

* Utilice destornillador de cabeza cruciforme o de cabeza plana para el ensamblaje.

1 Sujete el Panel Lateral Izquierdo al Panel Delantero Izquierdo.

Primero, coloque los Paneles Delantero y Lateral de manera paralela entre sí.

① Incline el Panel Delantero e inserte la bisagra superior del Panel Delantero sobre el vástago de la bisagra superior del Panel Lateral según se muestra.

② Alinee la bisagra inferior del Panel Delantero con la bisagra inferior del Panel Lateral.

③ Inserte el Pasador en forma de "L", según se muestra.

④ Abra 90 grados el Panel Lateral.

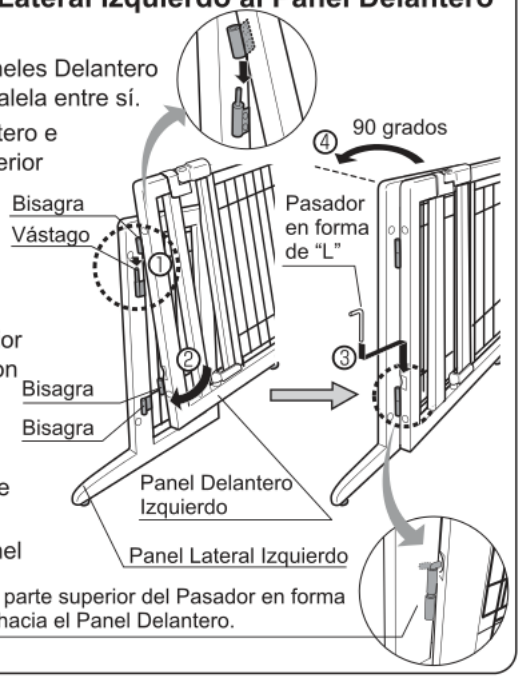

2 Sujete el Panel Lateral Derecho al Panel Delantero Derecho

Repita los pasos ① a ④ para el Panel Lateral Izquierdo.

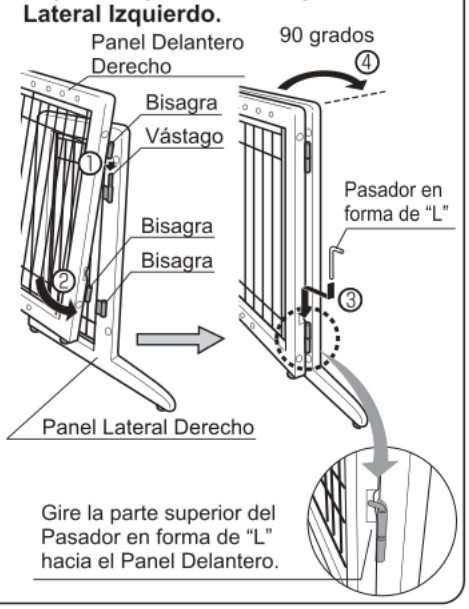

3 Sujete los Paneles Delanteros

①Alinee los orificios de ajuste y los orificios de fijación de acuerdo con el ancho deseado. [El ancho de la barrera puede ajustarse en intervalos de 4,8 cm (1.9")].

②Inserte los Pernos en los orificios de ajuste y de fijación con las arandelas planas y arandelas resortadas en la parte superior e inferior del Panel Delantero Izquierdo/Derecho, utilizando un destornillador.

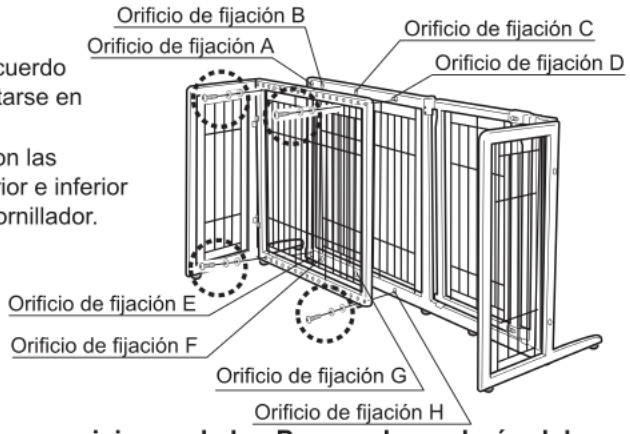

Cómo insertar el Perno

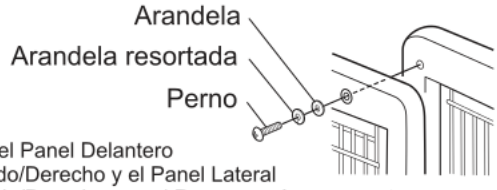

Sujete el Panel Delantero Izquierdo/Derecho y el Panel Lateral Izquierdo/Derecho con el Perno, según se muestra.

Las posiciones de los Pernos dependerán del ancho deseado de la barrera. Por favor vea la Página 3 para obtener ejemplos del ensamblaje apropiado.

4 Asegure el Panel Lateral

Sujete los Paneles Laterales Izquierdo/Derecho al Panel Delantero Izquierdo/Derecho utilizando los Pernos, según se necesite. Cuando los perros pueden empujar los Paneles Laterales según se muestra, utilice Pernos para sujetar los Paneles Laterales a los Paneles Delanteros.

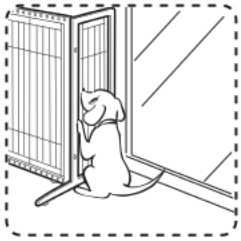

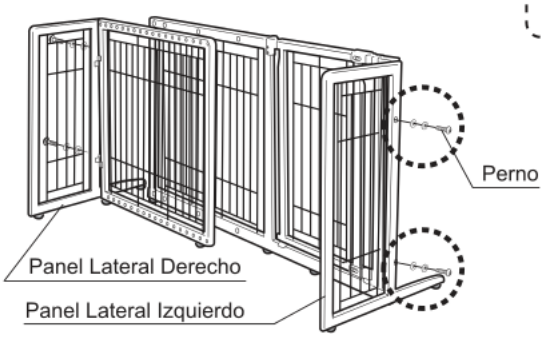

¡Precauciones!

Verifique que la parte superior del Pasador en forma de "L" no está sobresaliendo fuera del espacio entre el Panel Lateral y el Panel Delantero según se muestra abajo.

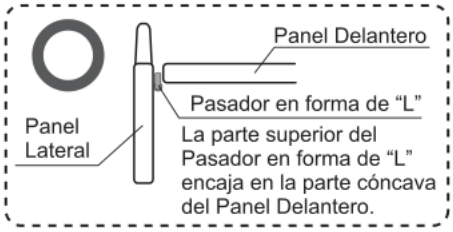

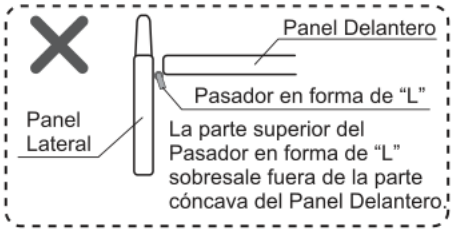

5 Nivele la entrada mediante el ajustador

Para nivelar el producto de modo de asegurar que la puerta abra y cierre correctamente, haga girar el ajustador que está en la parte inferior del panel frontal izquierdo (vea en la página 4 '

Revisión del ensamblaje / Cómo abrir y cerrar la Puerta)

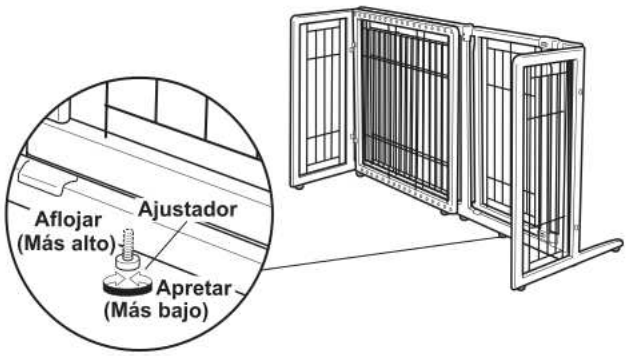

Ejemplos de ensamblaje apropiado

● Para un ancho de abertura dentro de 181cm (71.3")

Apriete los Pernos utilizando los orificios de fijación **A/D** para la parte superior, y los orificios de fijación **E/H** para la parte inferior de la barrera.

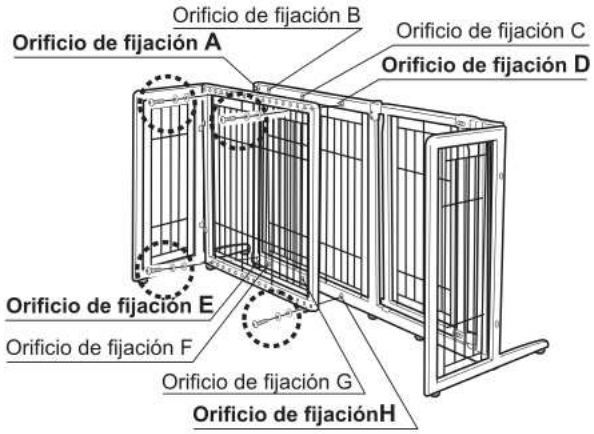

● Para un ancho de abertura dentro de 181 a 205cm (71.3 a 80.8")

Apriete los pernos utilizando los orificios de fijación **A/C** para la parte superior, y los orificios de fijación **E/G** para la parte inferior de la barrera.

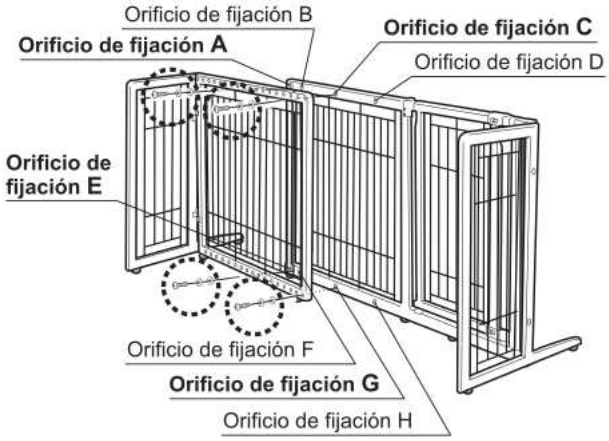

● Para un ancho de abertura superior a 205cm (80.8")

Apriete los Pernos utilizando los orificios de fijación **A/B** para la parte superior, y los orificios de fijación **E/F** para la parte inferior de la barrera.

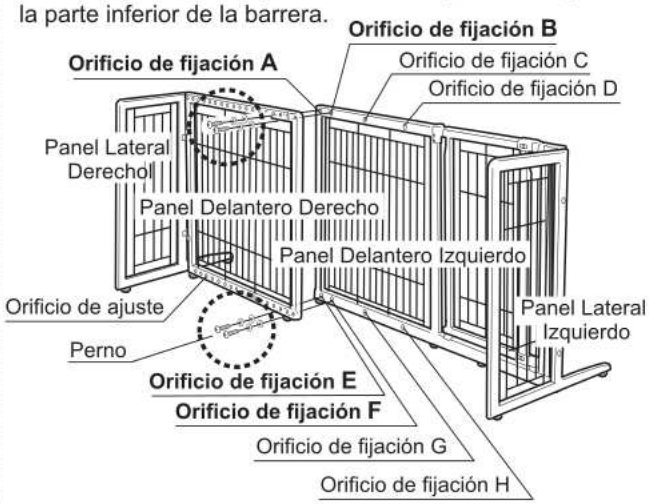

Cómo ajustar el ancho de la Puerta

1. Afloje el Perno Ajustador en el Panel Delantero Izquierdo

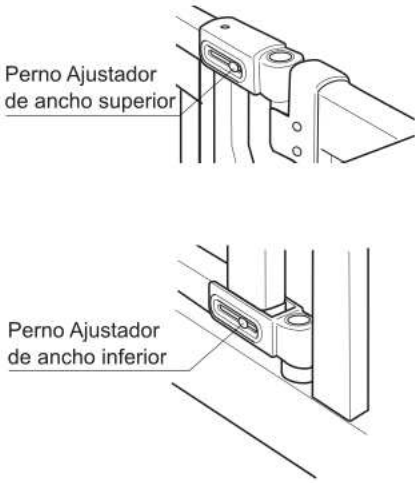

2. Deslice la Puerta para ajustar el ancho. Verifique que la Puerta abre y cierra correctamente. Luego, apriete los Pernos Ajustadores de ancho superior/inferior en la posición correcta.

3. Asegúrese que el espacio entre el Cerrojo Superior de la Puerta y el Panel Delantero Izquierdo está dentro de 1 - 3mm (0.04 - 0.12"). Luego, estabilice la puerta utilizando el tornillo.

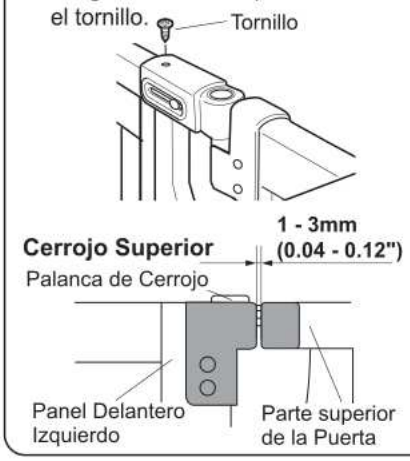

Revisión del ensamblaje / Cómo abrir y cerrar la Puerta

1. Cuando está ensamblada correctamente, la barrera no debe sentirse floja o inestable.
2. Después que se cierra la Puerta, verifique que los Cerrojos Superior/Inferior funcionan correctamente.
3. Deslice la Palanca del Cerrojo (desasegura el Cerrojo Superior) según se indica en la flecha de ①, luego levante (desasegure el Cerrojo Inferior) para abrir la Puerta según se indica en la fecha de ②.
4. La Puerta está diseñada para cerrar automáticamente con un sistema de cerrojos superior/inferior.

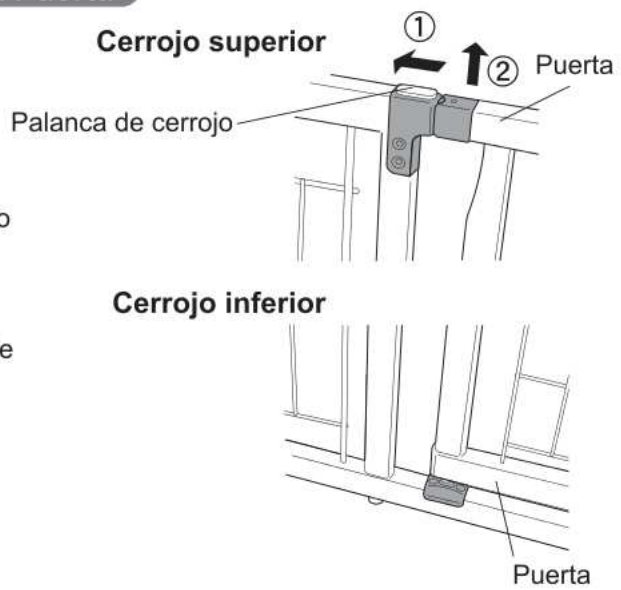

Cómo desensamblar

1. Desensamble los Paneles Delanteros

Quite los Pernos de los Paneles Delanteros Izquierdo/Derecho.

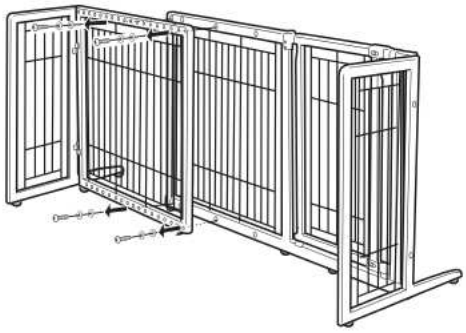

2. Desensamble los Paneles Laterales

Quite los Pernos de los Paneles Laterales Izquierdo/Derecho.

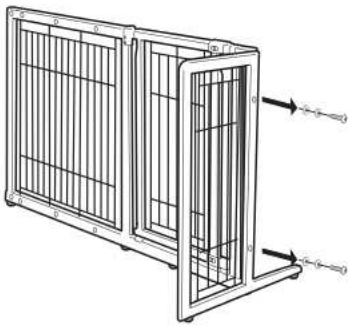

3. Desensamble cada Panel

Remueva el Pasador en forma de "L" de la bisagra inferior y levante el Panel Lateral en línea recta hacia arriba para removerlo.

Cómo limpiar

- Utilice un detergente suave y agua, y limpie con una esponja/trapo suave. Limpiar con un cepillo de restregar y/o utilizar un polvo de brillar podría causar rasguños, herrumbre y/o decolorar este producto.
- No utilice cresol ni otros desinfectantes. Éstos podrían causar daño/decoloración al acabado de madera.
- No utilice químicos agresivos tales como disolvente, benceno o alcohol. Éstos podrían causar daño/decoloración al acabado de madera.
- Después de limpiar, seque con un trapo suave o coloque en un área sombreada para secar al aire, no coloque el producto bajo la luz directa del sol. Esto podría causar decoloración, deformación, u óxido.

Especificaciones

Nombre del producto	Barrera Deluxe autoestable con puerta para mascotas mediano	Barrera Deluxe autoestable con puerta para mascotas grande
Dimensiones del producto	157 a 229cm Ancho x 61cm Prof. x 71,5cm Alt. 61.8 a 90.2"W x 24"D x 28.1"H	157 a 229cm Ancho x 68,5cm Prof. x 92cm Alt. 61.8 a 90.2"W x 27"D x 36.2"H
Material	Marco: Madera del árbol de caucho (acabado de laca) Alambre: Acero (recubrimiento de poliéster)	
	Cerrojo: Polipropileno Vástago de puerta: Nylon Soporte de caucho: Elastómero	

- Por favor observe que las especificaciones y diseño del producto podrían cambiarse sin previo aviso para propósitos de mejoramiento de la calidad.
- Podría haber grietas de recubrimiento en algunas junturas y cada producto podría tener diferente coloración del grano de madera ya que los marcos están hechos de madera natural.

Si usted encuentra algo equivocado con este producto, por favor infórmenos. ¡Gracias! Las piezas de repuesto pueden comprarse comunicándose con Richell USA directamente en el número indicado abajo o en: www.richellusa.com.

Diseñado por:
Richell Corporation, Japan

Distribuido por:
Richell USA, Inc.
2100 N. State Highway 360, Suite 1700
Grand Prairie, Texas 75050
Teléfono: (972) 641-9795 Fax: (972) 641-8495
Visítenos en: **www.richellusa.com**
Hecho en China